令和2年度　群馬県高等学校体育大会ソフトボール競技大会
兼群馬県高等学校ソフトボール選手権大会

【女子の部】

予選リーグ　　**8月22(土)・23日(日)**　　**渋川市坂東橋緑地公園グラウンド**

第1試合	9:00～10:20
第2試合	10:40～12:00
第3試合	12:20～13:40
第4試合	14:00～15:20

Aゾーン

坂東橋A面

8月22日(土)			8月23日(日)			
① 健大高	－	② 桐商	① 健大高	－	⑤	高北
① 健大高	－	③ 市前橋	① 健大高	－	④	太女
② 桐商	－	④ 太女	② 桐商	－	⑤	高北
③ 市前橋	－	⑤ 高北	③ 市前橋	－	④	太女

Bゾーン

坂東橋B面

8月22日(土)			8月23日(日)			
⑥ 育英	－	⑦ 桐女	⑥ 育英	－	⑩	興陽
⑥ 育英	－	⑧ 高女	⑥ 育英	－	⑨	館女
⑦ 桐女	－	⑨ 館女	⑦ 桐女	－	⑩	興陽
⑧ 高女	－	⑩ 興陽	⑧ 高女	－	⑨	館女

Cゾーン

坂東橋C面

8月22日(土)			8月23日(日)			
⑪ 市太田	－	⑫ 清明	⑪ 市太田	－	⑮	安総合
⑪ 市太田	－	⑬ 沼女	⑪ 市太田	－	⑭	伊商
⑫ 清明	－	⑭ 伊商	⑫ 清明	－	⑮	安総合
⑬ 沼女	－	⑮ 安総合	⑬ 沼女	－	⑭	伊商

Dゾーン

坂東橋D面

8月22日(土)			8月23日(日)			
⑯ 高商	－	⑰ 太東	⑯ 高商	－	⑳	高東
⑯ 高商	－	⑱ 前西	⑯ 高商	－	⑲	暁
⑰ 太東	－	⑲ 暁	⑰ 太東	－	⑳	高東
⑱ 前西	－	⑳ 高東	⑱ 前西	－	⑲	暁

決勝トーナメント　　**8月29日(土)、30(日)　渋川市坂東橋緑地公園グラウンド**

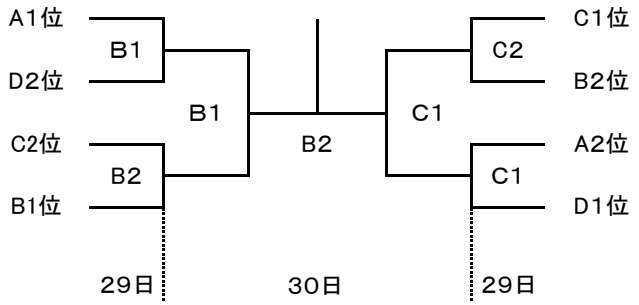

決勝トーナメント

第1試合	9:00～
第2試合	11:00～
第3試合	13:00～

【男子の部】

予選リーグ　　**8月29(土)・30日(日)**　　**渋川市坂東橋緑地公園グラウンド　A面**

		8月29日(土)				8月30日(日)			
第1試合	9:00～10:20	③ 樹徳	－	④	太東	② 前商	－	③	樹徳
第2試合	10:40～12:00	② 前商	－	④	太東	① 新島	－	④	太東
第3試合	12:20～13:40	① 新島	－	③	樹徳	① 新島	－	②	前商